ORION 3

GRUPPO COMANDO AD ALTA PRESSIONE
HIGH PRESSURE CONTROL UNIT
GROUPE DE COMMANDE À HAUTE PRESSION
GRUPO DE MANDO ALTA PRESIÓN
HOCHDRUCKREGLER

MAX 50 bar 725 psi | MAX 180 l/min 47,6 US gpm | B

4 way

Leva unica per chiusura generale, parziale (2 vie) e scarico. Valvola regolazione a pressione costante. Costruzione interamente in ottone. **Disponibile anche con valvola di pressione in stellite.**

One total and partial shut off lever (2 outlets). Constant pressure regulation valve. Body of brass. **Also available with stellite pressure valve.**

Levier unique pour fermeture générale, partielle (2 voies) et évacuation. Régulateur à pression constante. Corps entièrement en laiton. **Disponible avec valve de pression de stellite.**

Una única palanca para cierre general, parcial (2 vías) y descarga. Válvula reguladora a presión constante. Construida completamente en latón. **Disponible con válvula de presión en estelite.**

Alleiniger Hebel für allgemeines, teilweises (2 Wege) und Auslass-Verschließen. Reglerventil mit konstantem Druck. Ganz aus Messing hergestellt. **Auch mit Stellit Druckventil.**

Ingresso
Inlet
G 3/4 M

Mandata
Delivery
G 1/2 M

Rifiuto
By-pass
Ø 25

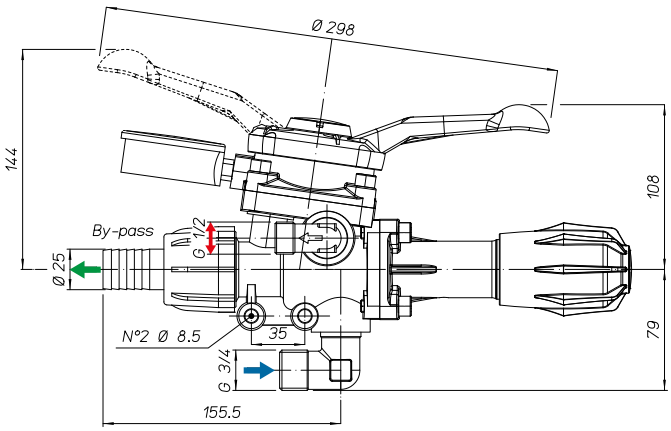

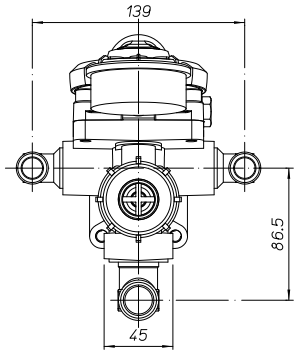

ORION 3

Tipo *Type*	Pompe *Pumps*	Su pompa *On pump*	A distanza *Remote*	MAX bar	MAX p.s.i.	MAX l/min	MAX U.S.g.p.m.	Rubinetti *Taps* n.	kg	lb
●	-	-	✓	30	435	180	47,6	2-4	2,9	6,4
●	APS 51 - 61 YB 75 -150	-	✓	40	580	180	47,6	2-4	2,9	6,4
●	APS 71 - 96 - 101 121 - 145 - 141 - 166 IDS 960 - 1000 - 1300 1400 - 1201 - 1401 1501 - 1701 - 2001 YA 65 - 75 - 130 - 150	-	✓	50	725	180	47,6	2-4		